Nombre _____ Fecha _____

Diseña la máquina

Escribe en cada hueco el sensor que pondrías para cumplir la misión con los objetos que llegan. Cada sensor saca a su caja lo que reconoce y lo demás sigue por la cinta.

Los objetos que llegan



Sensores que puedes usar: círculo, cuadrado, triángulo, estrella, una pieza, dos piezas, tres piezas.

Misión 1

Los círculos a la caja A. Todo lo demás, al final.

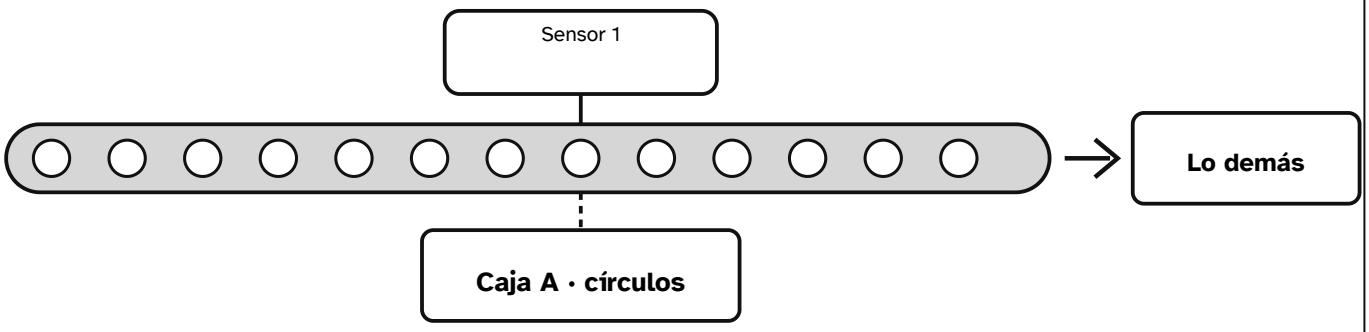

Misión 2

Por descarte. Al final de la cinta tienen que llegar solo los cuadrados.

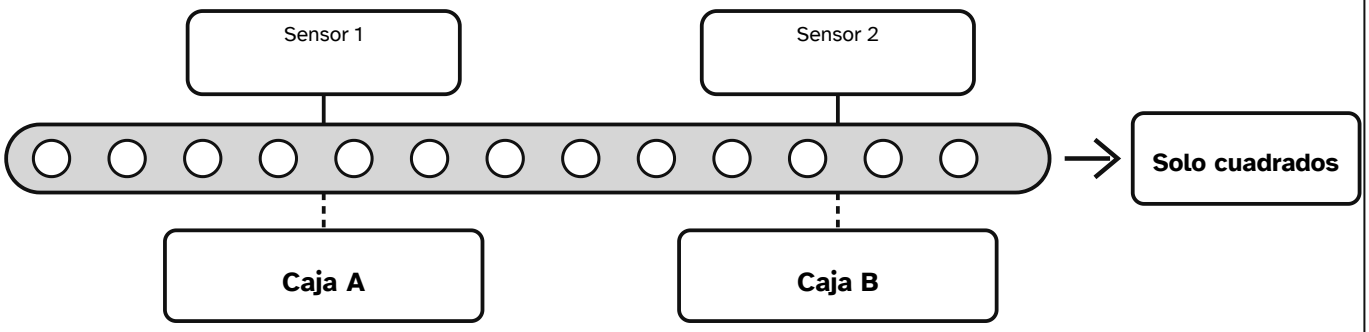

Misión 3

Los objetos de una pieza a la caja A. Los demás triángulos a la caja B. El resto, al final.

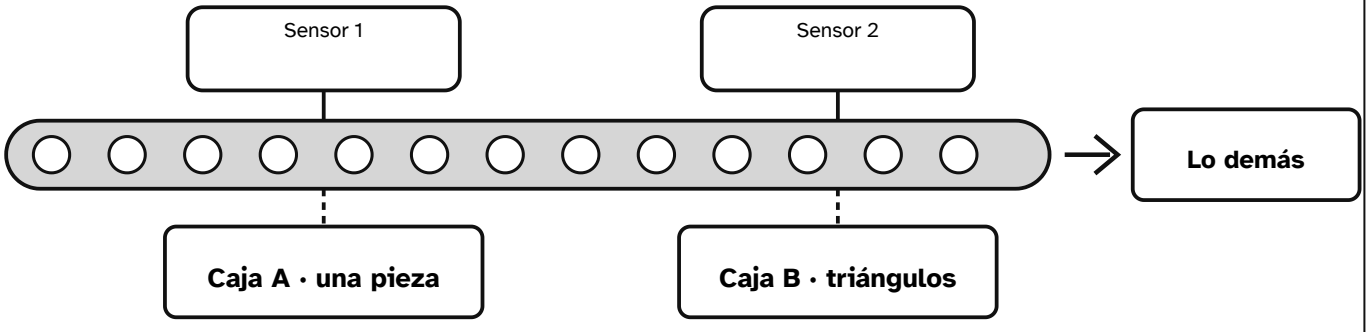

Ficha gratis de claustria.com · Licencia CC BY-NC-SA 4.0

Soluciones · Diseña la máquina

Los sensores de cada misión.

Misión 1

Los círculos a la caja A. Todo lo demás, al final.

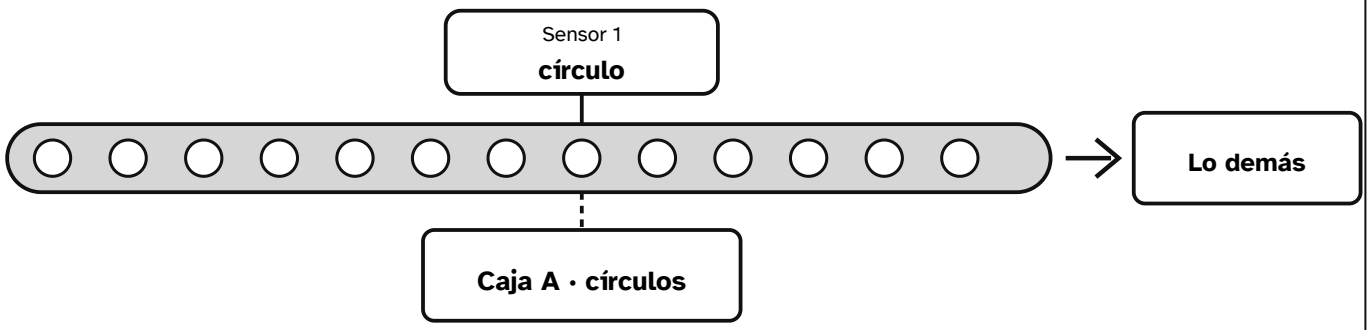

Misión 2

Por descarte. Al final de la cinta tienen que llegar solo los cuadrados.

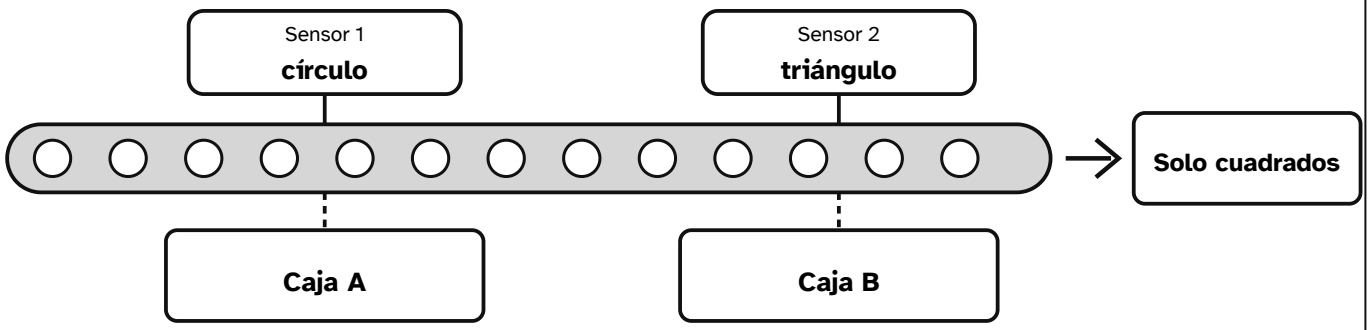

Misión 3

Los objetos de una pieza a la caja A. Los demás triángulos a la caja B. El resto, al final.

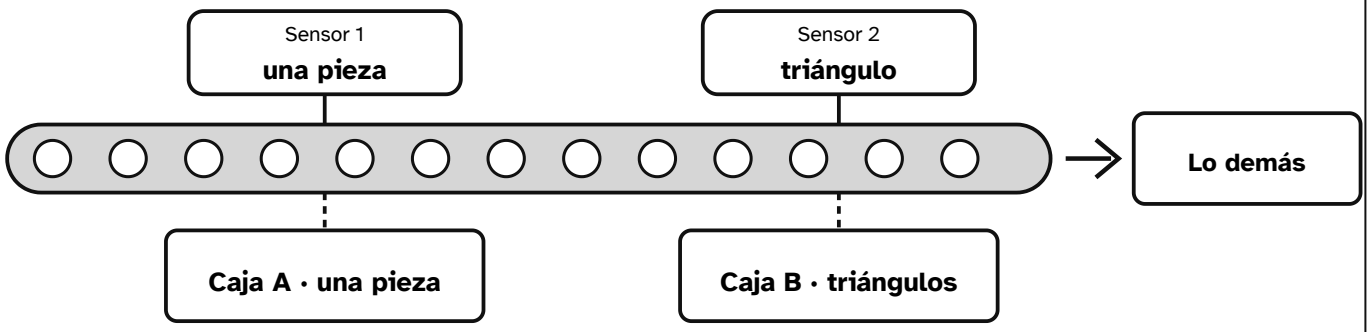

En la misión 2 también vale poner los dos sensores al revés. En la 3 el orden sí importa. Con el de triángulo primero, el triángulo de una pieza acabaría en la caja B y no en la A.

Ficha gratis de claustria.com · Licencia CC BY-NC-SA 4.0